Daily programmer 24 hours
Programmeur journal 24 heures
Programador diario 24 horas
Programador diari 24 hores
C-8427

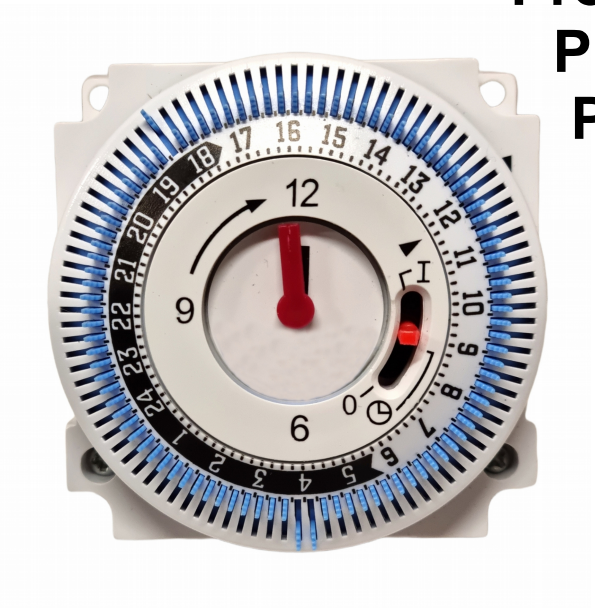

Technical characteristics

Power / Alimentation / Alimentación / Alimentació : 220 / 240 VAC 50 Hz

It loads maxim / Charge maximale / Carga máxima / Càrrega màxima : 16 to

Adjust time / Ajustez temps / Ajuste tiempo / Ajust temps : of 15 min. , 23h 45 min.

Energy / Énergie / Energía / Energia : = < 1,5W

Maximum Nº of switch courts / Nº maximal de coupures d'interrupteur / Nº máximo de cortes de interruptor / Nº màxim de talls d'interruptor : 48 times

Operation / Fonctionnement / Funcionamiento / Funcionament : continuous

Temperature / Température / Temperatura / Temperatura : -10 up to 55ºC

Humidity / Humidité / Humedad / Humitat : 95% 25ºC

Measures / Mesures / Medidas / Mesures : 60 x 60 x 34 mm

Weight / Poids / Peso / Pes : 65 gr.

RAIL DIN / CARRIL DIN

The daily programmer controls the connection and desconexión of the feeding source, with adjustment of the hour and the mechanism of the control program.

To program : The programmer this connected one with the electronic apparatus, you can pre-configure the interval of time and the hour in 24 hours they also light automatically the electric apparatuses to control the functions of ON (ignition) and OFF (out) of the electric apparatuses. For example, it can be used to control the car functions ON / OFF of the systems of illumination of the lobby, stairways and the rooms, together with the car ON / OFF of the functions of refrigerator of water, fans, TV, air conditioning, electric heater and other apparatuses appliances.

Characteristic of work : To program during 24 hours, when reaching the rotation of a round one in the term of 24 hours. Fix-lashes that are up in the ends of the round one and below. They control the mechanism of the connection or of the desconexión of the counter of time micro-switch, to automatically control the CONNECTED functions / DISCONNECTED of the switches of the electric applications.
This programmer's difference with other, is that it can intersect the supply of electricity of the electronic apparatus, and automatically the control of the functions of ignition / out of the source of feeding of the electric apparatus. With it is guaranteed it the security of the apparatuses appliances. This programmer is easy to use.

Le programmeur quotidien contrôle la connexion et déconnexion de la source d'alimentation, avec ajustage de l'heure et le mécanisme du programme de contrôle.

Programme : Le programmeur ce branché avec l'apparat électronique, on peut pre-configurer l'intervalle de temps et l'heure dans 24 heures aussi ils s'allument de façon automatique les apparats électriques pour contrôler les fonctions d'ON, allumage, et OFF, éteint, des apparats électriques. Par exemple, il peut être utilisé pour contrôler les fonctions d'arrêt ON / OFF des systèmes d'illumination du vestibule, échelles et les salles, avec l'arrêt ON / OFF des fonctions de réfrigérateur d'eau, ventilateurs, TV, air conditionné, chauffe-eau électrique et d'autres apparats électroménagers.

Caractéristiques de travail : Programmer pendant 24 heures, atteignant la rotation d'une ronde dans le délai de 24 heures. Fixer-cils qui sont en haut dans les extrémités de la ronde et en bas. Ils contrôlent le mécanisme de la connexion ou de la déconnexion du micro-commutateur du comptable de temps, pour contrôler de façon automatique les fonctions ON / OFF des interrupteurs des applications électriques.
La différence de ce programmeur avec les autres, est qu'on peut couper la fourniture d'électricité de l'apparat électronique, et de façon automatique le contrôle des fonctions d'allumage / éteint de la source d'alimentation de l'apparat électrique. Avec cela il s'assure la sécurité des apparats électroménagers. Ce programmeur est facilement d'utiliser.

El programador diario controla la conexión y desconexión de la fuente de alimentación, con ajuste de la hora y el mecanismo del programa de control.

Programar : El programador está conectado con el aparato electrónico, se puede pre-configurar el intervalo de tiempo y la hora dentro de 24 horas, también se encienden automáticamente los aparatos eléctricos para controlar las funciones de ON (encendido) y OFF (apagado) . Por ejemplo, puede ser utilizado para controlar las funciones de auto ON / OFF de los sistemas de iluminación del vestíbulo, escaleras y habitaciones, junto con el auto ON / OFF de las funciones de refrigerador de agua, ventiladores, TV, aire acondicionado , calentador eléctrico y otros aparatos electrodomésticos.

Características de trabajo : Programar durante 24 horas con la rotación de una redonda en el plazo de 24 horas. Fijando las pestañas que están en los extremos de la redonda arriba y abajo. Controlan el mecanismo de la conexión o de la desconexión del micro-conmutador del contador de tiempo, para controlar automáticamente las funciones CONECTADO/DESCONECTADO de los interruptores de las aplicaciones eléctricas.
La diferencia de este programador con otros, es que se puede cortar el suministro de electricidad del aparato electrónico, y automáticamente el control de las funciones de encendido / apagado de la fuente de alimentación del aparato eléctrico. Con ello se garantiza la seguridad de los aparatos electrodomésticos. Este programador es fácil de usar .

Potència de sortida elèctrica OFF

El programador diari controla la connexió i desconnexió de la font d'alimentació, amb ajust de l'hora i el mecanisme del programa de control.

Programar : El programador està connectat amb l'aparell electrònic, es pot pre-configurar l'interval de temps i l'hora dins de 24 hores, també s'encenen automàticament els aparells elèctrics per a controlar les funcions d'ON (encès) i OFF (apagat) . Per exemple, pot ser utilitzat per controlar les funcions d'auto ON / OFF dels sistemes d'il·luminació del vestíbul, escales i habitacions, juntament amb l'acte ON / OFF de les funcions de nevera d'aigua, ventiladors, TV, aire condicionat, escalfador elèctric i altres aparells electrodomèstics.

Característiques de treball : programar durant 24 hores, amb la rotació d'una rodona en el termini de 24 hores. Fixant-pestanyes que estan als extrems de la rodona amunt i avall. Controlen el mecanisme de la connexió o de la desconnexió del micro-commutador del comptador de temps, per controlar automàticament les funcions CONNECTAT / DESCONECTAT dels interruptors de les aplicacions elèctriques.
La diferència d'aquest programador amb altres, és que es pot tallar el subministrament d'electricitat de l'aparell electrònic, i automàticament el control de les funcions d'encesa / apagat de la font d'alimentació de l'aparell elèctric. Amb això es garanteix la seguretat dels aparells electrodomèstics. Aquest programador és fàcil d'utilitzar.

Programmer scheme

Système de programmeur

Esquema del programador

Esquema del programador

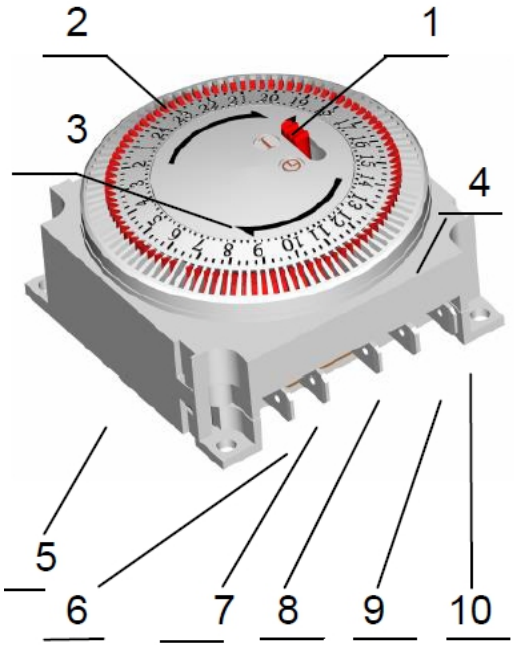

1 - Control switch /Interrupteur de contrôle / Interruptor de contro / Interruptor de control
2 - Time-fix-lashes / Temps-fixer-cils / Tiempo-fijar-pestañas / Temps-fixar-pestanyes
3 - Iring of the reading / J'annelle de la lecture / Anillo de la lectura / Anell de la lectura
4 - Indication of the ring / Indication de la bague / indication de la bague / Indicació de l'anell
5 - Body of 2 parts / Orps de 2 parties / Cuerpo de 2 partes / Cos de 2 parts
6 - Entrance of Apparatuses North Electric Pole / Entrée d'Apparats Électriques Pôle Nord / Entrada de Aparatos Eléctricos Polo Norte / Entrada d'Aparells Elèctrics Pol Nord
7 - Entrance of Electric Apparatuses L Pole / Entrée d'Apparats Électrique L Polo / Entrada de Aparatos Eléctricos L Polo / Entrada d'Aparells Elèctrics L Polo
8 - Entrance electric L Pole Develops / Entré Puissance électrique L Polo / Entrada Potencia eléctrica L Polo / Entrada Potència elèctrica L Polo
9 - It develops of electric exit ON / Il permet de sortie électrique ON / Potencia de salida eléctrica ON / Potència de sortida elèctrica ON
10 - It develops of electric exit OFF / Il permet de sortie électrique OFF / Potencia de salida eléctrica OFF / Potència de sortida elèctrica OFF

Register below from the standard hour of their region and adjustment to the correct time. Turn to the right the ring of the counter of time scale, so the. of the symbol of the arrow of the ring of the reading it points out at the correct time. For example: the current time is the one 5:15 P.M., you can rotate the ring of the scale, to make the point of the symbol of the. to the first mark among the scale 5 and 6 in the ring of the scale. According to the indications of the square 2 .

Enregistrez au-dessous de l'heure standarde de sa région et ajustage au temps correct. Tournez à droite la bague de l'échelle du compteur de temps, de manière que celui. du symbole de la flèche de la bague de la lecture il marque à temps correct. Par exemple: le temps actuel est celui5:15 p.m., vous peut tourner la bague de l'échelle, pour faire le point du symbole de celui. à la première marque parmi l'échelle 5 et 6 dans la bague de l'échelle. Selon les indications du tableau 2 .

Configure la hora estándar de su región y ajuste el tiempo correcto. Gire a la derecha el anillo de la escala del contador de tiempo, de modo que el △ del símbolo de la flecha del anillo de la lectura señale el tiempo correcto. Por ejemplo: el tiempo actual es 5:15 P.M., usted puede girar el anillo de la escala, para hacer el punto del símbolo del △ a la primera marca entre la escala 5 y 6 en el anillo de la escala. Según las indicaciones del cuadro 2 .

Configuri l'hora estàndard de la seva regió i ajusti el temps correcte. Gireu a la dreta l'anell de l'escala del comptador de temps, de manera que el △ del símbol de la fletxa de l'anell de la lectura assenyali el temps correcte. Per exemple: el temps actual és 05:15 P.M., vostè pot girar l'anell de l'escala, per fer el punt del símbol del △ a la primera marca entre l'escala 5 i 6 a l'anell de l'escala. Segons les indicacions del quadre 2 .

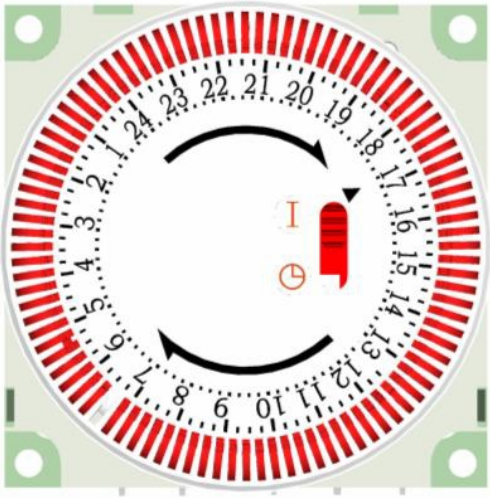

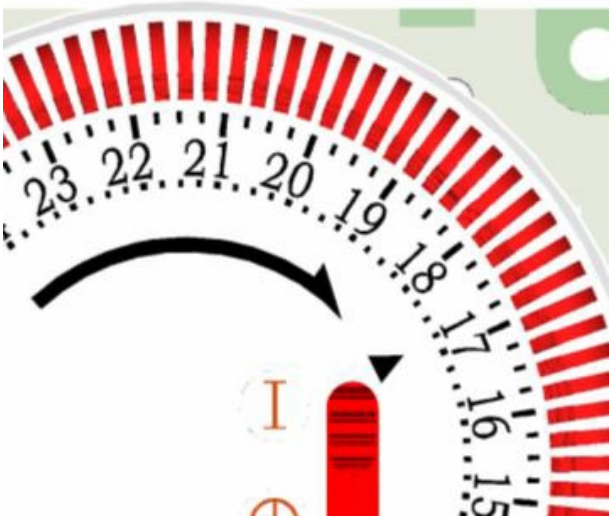

Cebek ® is a registered trademark of the Fadisel group