MONO AMPLIFIER
AMPLIFICATEUR MONO
ETAPA DE POTENCIA MONO
1,5W TO 230V
E-101



TECHNICAL CHARACTERISTICS

Voltage.	230 V. AC.
Average Consumption.	1W.
Minimum Input Signal.	50 mV.
Maximum Input Signal.	700 mV.
Input Impedance.	100 K ohms
Output Impedance.	4-8 ohms
Frequency margins.	30 - 18.000 Hz.
R.M.S. / Musical Power at 4 .	1,7 W. / 2,5 W.
R.M.S. / Musical Power at 8 .	1,16 W. / 1,7 W.
Distortion at 1 W.	0,4 %
Protection against inversion of polarity, (P.I.P.).	YES.
Sizes.	82 x 60 x 35 mm.

Mono Power Stage 1.5 W. R.M.S. with 230 VAC.
Incorporates output short circuit protection, LED indicator and terminals.
POWER: Powered directly A 230 V. AC. Use a socket and a network cable and connect to the input terminal of circuit network. Install a fuse and a switch to the protection and safety, as reflected in the CE standard.
INSTALLATION: To install between the stage and the sound source, the distance has to be as short as possible, about 50 cm, using low frequency shielded cable. Connect the positive audio signal input terminal labeled "IN", (use the cable center). The negative (wire mesh), connect the terminal with the ground symbol.
Never put a sign in which the level is above the specified characteristics, (700 mV), otherwise saturate the stage and could even damage it. If you connect a signal below the minimum level required (50 mV), the circuit did not amplify, requiring a previous connection to boost the signal.
When connecting the speaker output polarity must respect both, and may employ parallel cable.
Use a speaker of a minimum power of 3 W, although it is advisable to use May 1 W. Install a speaker.
VOLUME CONTROL: To adjust the input signal level, modifying the volume, must interject on this logarithmic potentiometer 47K ohms.
RECOMMENDATIONS: Install in a metal box, connecting the negative of the input audio signal, identified by a ground symbol on the box.

Mono étage de puissance de 1,5 W.R.M.S. avec 230 VAC.
Incorpore protection de sortie de court-circuit, voyant lumineux et des bornes.
ALIMENTATION: Alimenté directement A 230 V.AC. Utilisation d'une douille et d'un câble de réseau et se connecter à la borne d'entrée du réseau de circuit. Installez un fusible et un interrupteur pour la protection et la sécurité, comme en témoigne la norme CE.
INSTALLATION: Pour installer entre la scène et la source sonore, la distance doit être aussi courte que possible, d'environ 50 cm, en utilisant un câble blindé à basse fréquence. Raccorder la borne d'entrée du signal audio positif marqué "IN" (utiliser le centre du câble). Le négatif (treillis métallique), reliez la borne avec le symbole de la terre.
Ne placez jamais un signe dans lequel le niveau est au-dessus les caractéristiques spécifiées, (700 mV), sinon saturer la scène et pourrait même endommager. Si vous connectez un signal en dessous du niveau minimum requis (50 mV), le circuit n'a pas amplifier, ce qui nécessite une connexion précédente pour amplifier le signal.
Lors de la connexion de la polarité de sortie de haut-parleur doit respecter à la fois, et peut employer un câble parallèle.
Utilisez un haut-parleur d'une puissance minimum de 3 W, mais il est conseillé d'utiliser le 1 mai W. Installez un haut-parleur.
Réglage du volume: Pour régler le niveau du signal d'entrée, modifier le volume, doit intervenir sur cette logarithmiques potentiomètre 47K ohms.
RECOMMANDATIONS: Installez dans une boîte métallique, reliant le négatif du signal audio d'entrée, identifié par un symbole de la terre sur la boîte

Etapa de potencia mono de 1,5 W. R.M.S. con alimentación 230 VCA.
Incorpora protección contra cortocircuitos de salida, led indicador de funcionamiento y bornes de conexión.
ALIMENTACION : Se alimenta directamente A 230 V. A.C. Utilice un enchufe y un cable de red y conéctelos al borne de entrada de Red del circuito. Instale un fusible y un interruptor para la protección y seguridad, tal y como refleja la norma CE.
INSTALACION : Para realizar la instalación entre la etapa y su fuente de sonido, procure que la distancia sea lo mas corta posible, unos 50 cm, utilizando cable apantallado de baja frecuencia. Conecte el positivo de la señal de audio al terminal de entrada identificado como “IN”, (utilice el central del cable). El negativo, (la malla del cable), conéctelo al terminal con el símbolo de masa. No introduzca nunca una señal en la que el nivel esté por encima del especificado en las características, (700 mV), de lo contrario saturará la etapa e incluso podría averiarla. Si conecta una señal inferior al nivel mínimo requerido, (50 mV), el circuito no la amplificará, requiriendo de la conexión de un previo para aumentar dicha señal.
En la conexión del altavoz con la salida deberá respetar la polaridad de ambos, pudiendo emplear cable paralelo común.
Utilice un altavoz de un potencia mínima de 3 W, aunque es recomendable el uso de uno de 5 W. Instale un altavoz .
CONTROL DE VOLUMEN : Para ajustar el nivel de entrada de señal, variando consecuentemente el volumen, deberá intercalar sobre ésta un potenciómetro logarítmico de 47K ohms .
RECOMENDACIONES : Realice la instalación en una caja metálica, uniendo el negativo de la entrada de señal de audio, identificada con un símbolo de masa, a la caja.

GENERAL WIRING MAP.

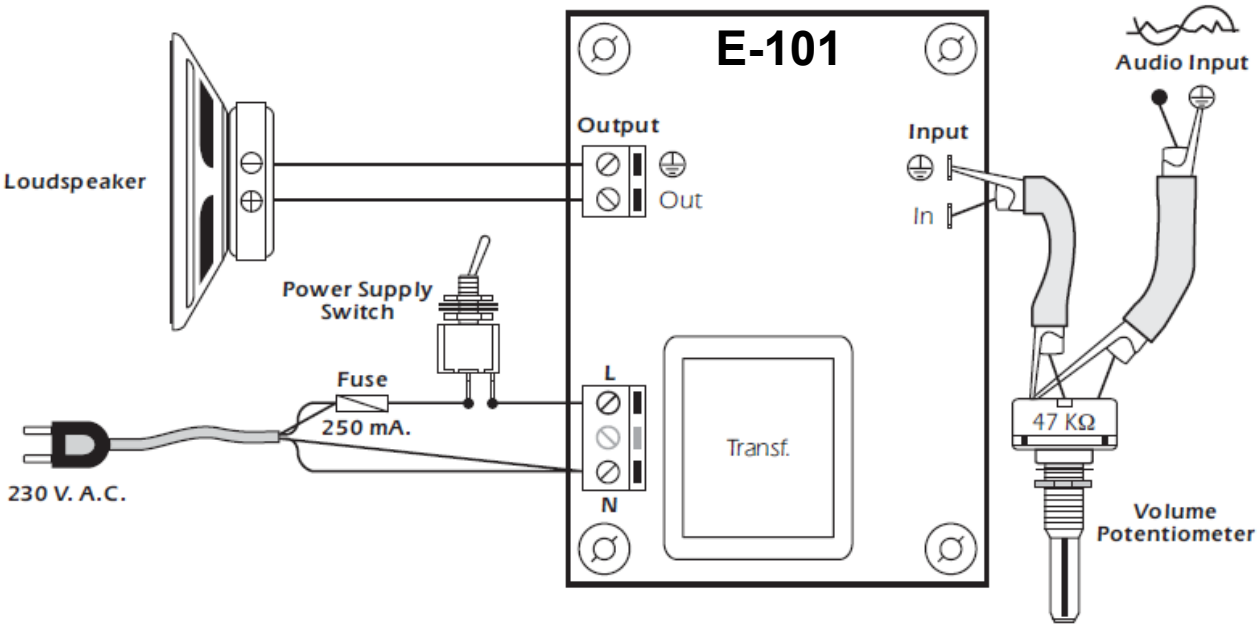

Cebek ® is a registered trademark of the Fadisel group