SYMMETRICAL POWER SUPPLY
SOURCE D'ALIMENTATION SYMETRIQUE
FUENTE de ALIMENTACION SIMETRICA
± 42 V. DC
FS-80



TECHNICAL CHARACTERISTICS

Input Voltage : 230. V. A.C.
Output Voltage : ± 42V. D.C.
Maximum Output Intensity : 2+2 A.
Output Voltage for previous : 18 V.(adjustable between17 and 22 V.)
Maximum Output Intensity for previous : 150 mA.
Protection against Short-circuit : Fuse.
Transformator Sizes : 95 x 80 x 80 mm
Circuit Sizes : 121 x 72 x 43 mm.

Power supply and symmetric of ± 42 V. Specially designed to simultaneously power two stages E-80
It incorporates adjustable output for preamplificer , indicator Leds and protection fuses.
Install a fuse and a switch to the protection and safety, as reflected in the CE standard.

Alimentation symétrique ± 42 V. Spécialement conçu pour fonctionner simultanément deux étapes E-80
Comprend une sortie réglable pour alimenter preamplificateur , Leds et des fusibles de protection
Installez un fusible et un interrupteur pour la protection et la sécurité, comme en témoigne la norme CE

Fuente de alimentación simétrica de ± 42 V. Especialmente ideada para alimentar simultáneamente dos etapas E-80.
Incorpora salida ajustable para alimentación de previos, leds indicadores y fusibles de protección.
Instale un fusible y un interruptor para la protección y seguridad, tal como refleja la norma CE.

Fig. 1. Transformer's front view.

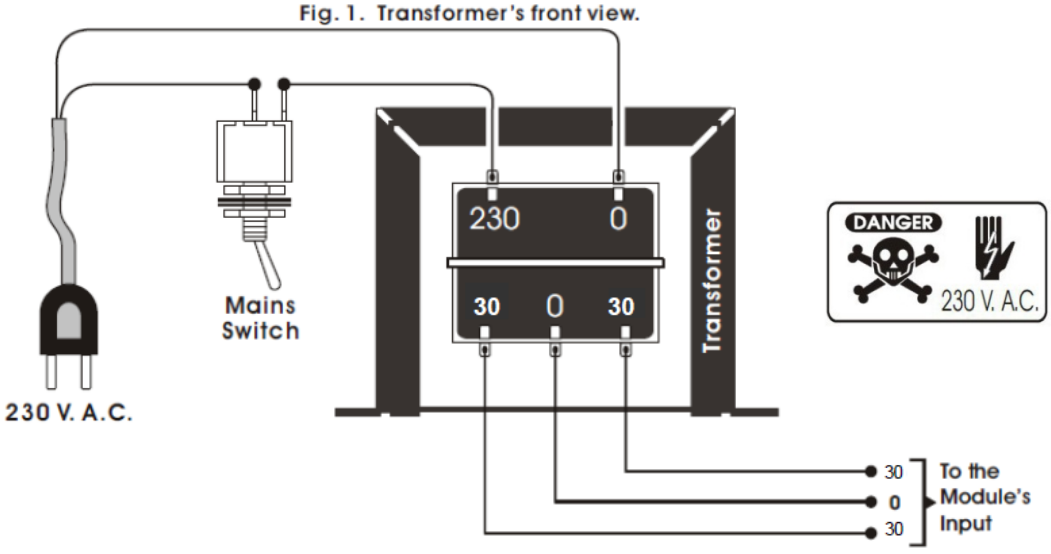

CONNECTION OF THE MODULE.
Connect the two upper terminals of the transformer marked 0-230 to the connection cable of the electrical network.
Before connecting check there is no voltage.
Connect the three lower terminals of the transformer marked 30-0-30 to the terminal of the FS-80 circuit.
Once this operation has been carried out, activate the power switch. The leds of the circuit will light up and the source will provide voltage to the output.
EXIT FOR PREVIOUS. It incorporates an output to feed the previous Cebek. Using the potentiometer of the circuit, it allows adjusting the supply voltage of the previous ones.
CONSIDERATIONS. Each LED indicates the status of the positive output of 42 V, and the negative output of 42 V, respectively. If one of the two fails, check the fuses.

CONNEXION DU MODULE.
Connectez les deux bornes supérieures du transformateur marquées 0-230 au câble de connexion du réseau électrique. **Avant de connecter, vérifiez qu'il n'y a pas de tension.**
Connectez les trois bornes inférieures du transformateur marquées 30-0-30 à la borne du circuit FS-80.
Une fois cette opération effectuée, activez l'interrupteur d'alimentation. Les leds du circuit s'allumeront et la source fournira une tension à la sortie.
SORTIR POUR PRÉCÉDENT. Il intègre une sortie pour alimenter le preamplificateurs Cebek. En utilisant le potentiomètre du circuit, il permet d'ajuster la tension d'alimentation des preamplificateurs.
CONSIDERATIONS. Chaque LED indique l'état de la sortie positive de 42 V et la sortie négative de 42 V, respectivement. Si l'un des deux échoue, vérifiez les fusibles.

CONEXIONADO DEL MODULO.
Conectar los dos terminales superiores del transformador marcados como 0-230 al cable conexión de la red eléctrica. **Antes de conectar comprobar no hay tensión .**
Conectar los tres terminales inferiores del transformador marcados como 30-0-30 al terminal del circuito FS-80 .
Realizada esta operación, accione el interruptor de alimentación. Los leds del circuito se iluminarán y la fuente proporcionará tensión a la salida.
SALIDA PARA PREVIOS. Incorpora una salida para alimentar los previos Cebek. Mediante el potenciómetro del circuito, permite ajustar la tensión de alimentación de los previos.
CONSIDERACIONES. Cada led indica el estado de la salida positiva de 42 V, y de la salida negativa de 42 V, respectivamente. Si uno de los dos fallase compruebe los fusibles.

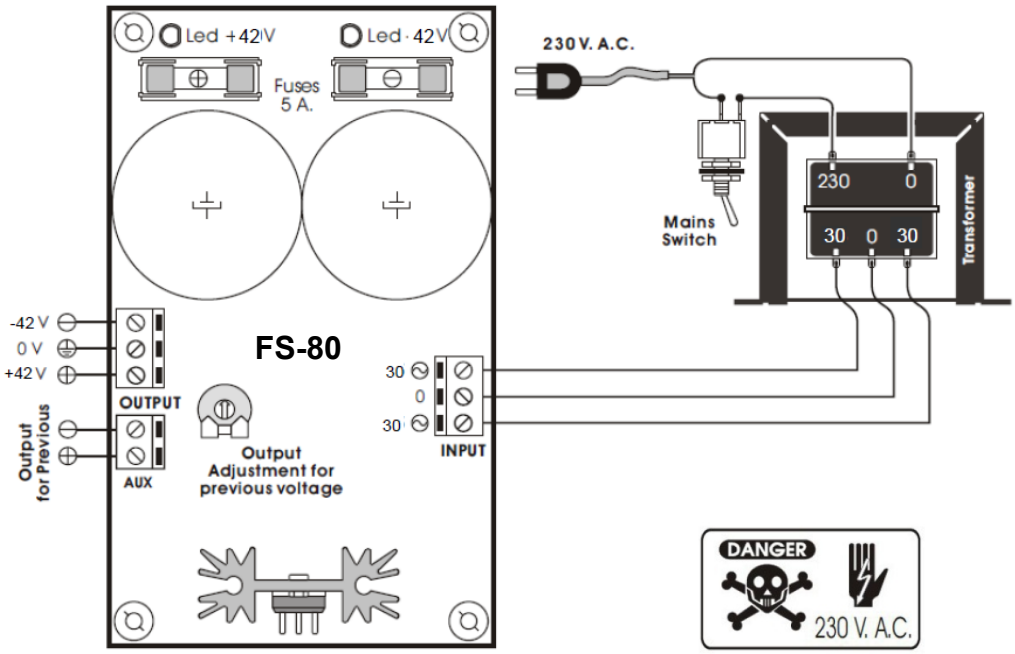

Cebek ® is a registered trademark of the Fadisel group