GENERATOR 0 – 10 V DC
GÉNÉRATEUR 0 – 10 V DC
GENERADOR 0 – 10V CC
GENERADOR 0 – 10V CC
R-100

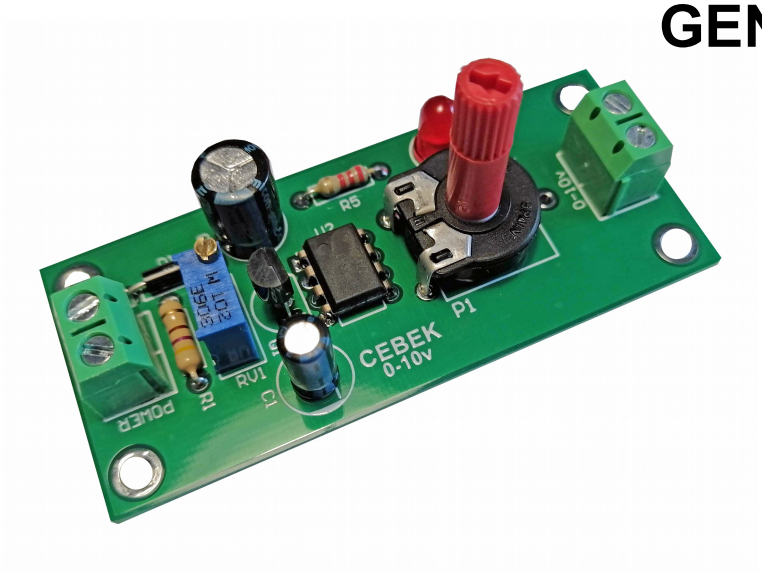

Technical characteristics

Power supply: 12 - 24 VDC
Maximum consumption : 60mA
Maximum output current
With power supply: 12 V 20 mA.
With power supply: 24 V 10 mA.
Operating Indicator Led : Yes.
Inversion Polarity Protection : Yes.
Dimensions: 72 x 31 x 27 mm.
DIN Rail : C-7561
Weight :17,2 gr.

It allows generating a 0-10 V signal to control equipment with this input interface.
POWER SUPPLY : Connect the 12 VDC power supply to the POWER terminal, respecting ± polarity.
Install a switch for circuit protection and your own safety, according to CE standard.
Before activating the switch, make the rest of the circuit connections.

To supply 230 V AC. you can use our recommended FE 103 or FE 300 power supplies.

Il permet de générer un signal 0-10 V pour contrôler les équipements avec cette interface d'entrée.
ALIMENTATION : Connecter l'alimentation 12 VDC à la borne POWER en respectant la polarité ±.
Installez un interrupteur pour la protection du circuit et votre propre sécurité, conformément à la norme CE.
Avant d'activer l'interrupteur, effectuez le reste des connexions du circuit.

Pour alimenter 230 V AC. vous pouvez utiliser nos alimentations recommandées FE 103 ou FE 300.

Permite generar una señal 0-10 V de para controlar equipos con esta interface de entrada.
ALIMENTACIÓN : Conecte la alimentación de 12 VDC al borne POWER respetando polaridad de ± .
Instale un interruptor para la protección del circuito y su propia seguridad, según norma CE.
Antes de activar el interruptor, realice el resto de conexiones del circuito.

Para alimentar a 230 V CA. puede usar nuestras fuentes de alimentación recomendadas FE 103 o FE 300 .

Permet generar un senyal de 0-10 V per controlar equips amb aquesta interface d'entrada.
ALIMENTACIÓ : Connecteu l'alimentació de 12 VDC al born POWER respectant polaritat de ±.
Instal·leu un interruptor per a la protecció del circuit i la vostra pròpia seguretat, segons norma CE.
Abans d'activar l'interruptor, realitzeu la resta de connexions del circuit.

Per alimentar 230 V CA. podeu utilitzar les nostres fonts d'alimentació recomanades FE 103 o FE 300 .

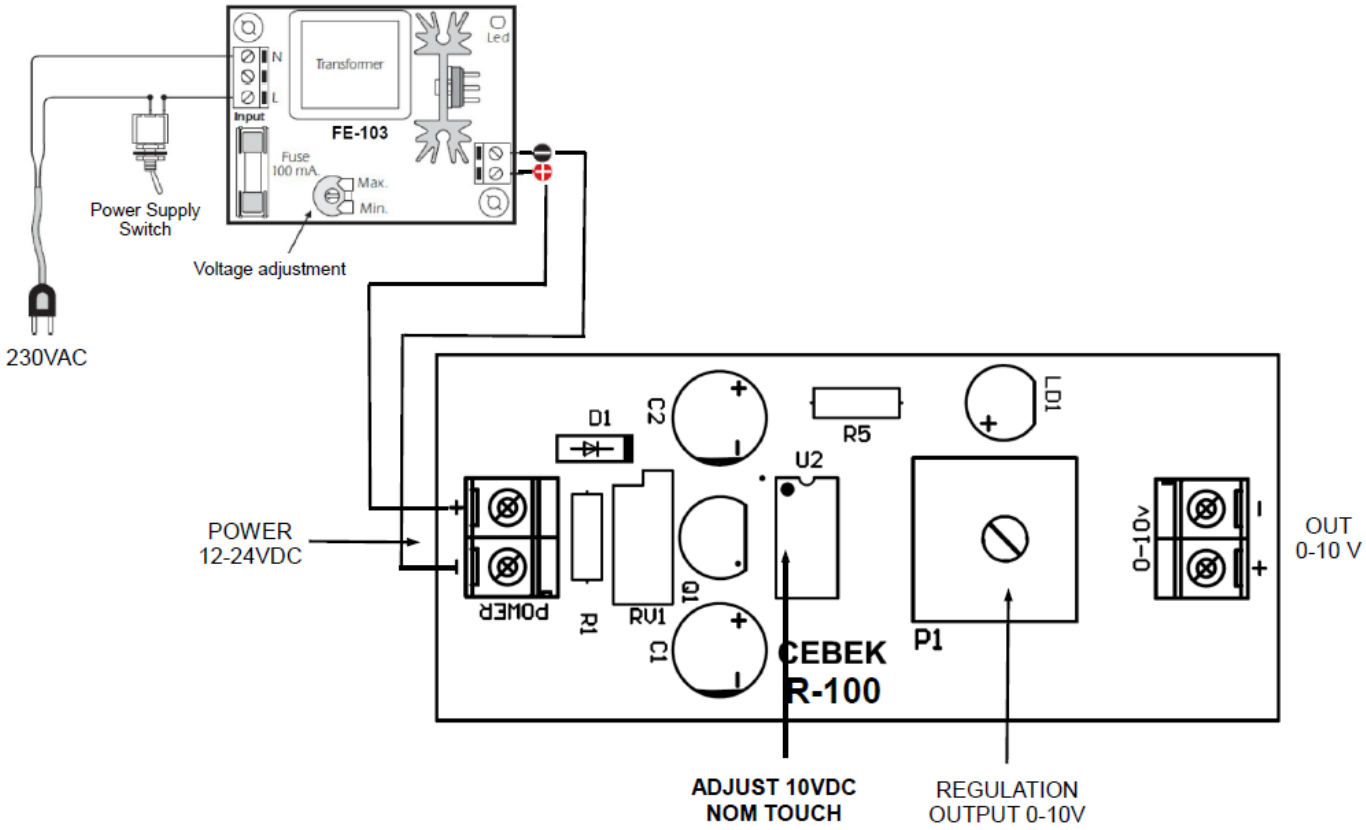

Cebek ® is a registered trademark of the Fadisel group