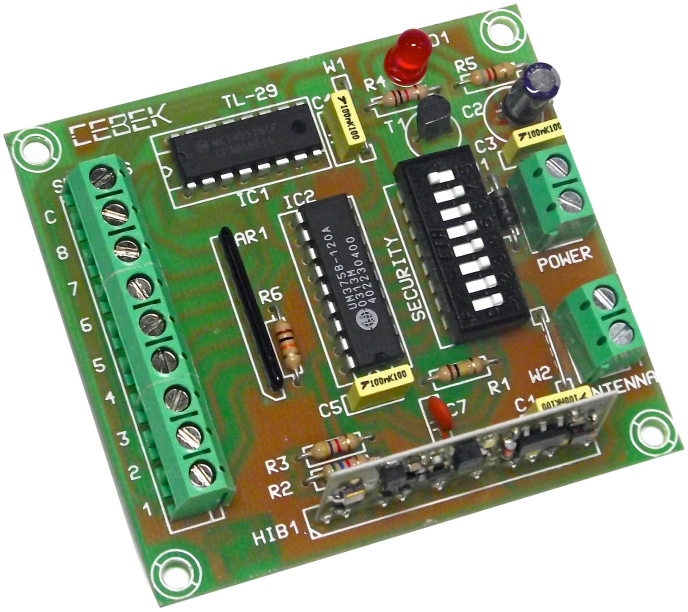

INDUSTRIAL EMITTER R. F.
ÉMETTEUR INDUSTRIAL R. F.
EMISOR INDUSTRIAL R.F.
8 CHANNEL
TL-429

TECHNICAL CHARACTERISTICS

Voltage. 12VDC
Minimum Consumption. .....0 mA. (Quiescent).
Maximum Consumption. .....25 mA.(Emitter).
Maximum Coverage. .....100 m.
Operating Frequency. .....433,92 MHz.
Antenna Length / Impedance. ..... 170 mm. / (50 ohms).
Control signal inputs.. .....Closure of contacts.
Delay time between transmitter order and relay activation. .....0,5 sec.
Monostable-bistable-timed Selection : at the receiver.
Indication. .....Led 5 mm.
Sizes.....72x76x20 mm.
Din rail ….....C-7565

Remote receivers compatible Cebek four and eight channels, TL-310, TL-311, TL-612, TL-613, TL-601, TL-602, TL-422, TL-423, TL-424, TL-425
POWER : DE12 VDC . We recommend using FE-103/FE-2 Cebek supply that adapts to the needs of the circuit.
Install a fuse of 100 mA and a switch to the protection and safety , as reflected in the CE standard.
Respecte the positive and negative connections
ANTENNA : Requires an antenna to emit with maximum power and efficiency . Must be installed before operating the remote , we recommend the antenna C - 0509 and C - 0510 cable or 170 mm .
INSTALLATION: When you should avoid making installation near metal or concrete that are inhibitors and decreases the coverage of the remote .
CONTROL INPUT : The cable length used in the control signals must be as small as possible.
The inputs are activated by closing the contact with the common. To enable devices can be used with voltage free contacts as switches, relays, etc.

Les récepteurs de télécommande Cebek compatible quatre et huit canaux, TL-310, TL-311, TL-612, TL-613, TL-601, TL-602, TL-422, TL-423, TL-424, TL-425
ALIMENTATION : DE 12 VDC . Nous vous recommandons d'utiliser FE-103/FE-2 Cebek offre qui s'adapte aux besoins du circuit .
Installez un fusible de 100 mA et un commutateur à la protection et à la sécurité , comme en témoigne la norme CE.
Respecte les connexions positives et négatives
ANTENNE : Nécessite une antenne pour émettre avec une puissance et une efficacité maximale. Doit être installé avant d'utiliser la télécommande, nous vous recommandons l'antenne C- 0509 et C- 0510 câble ou 170 mm.
INSTALLATION: Lorsque vous devriez éviter de faire l'installation à proximité de métal ou de béton qui sont des inhibiteurs et diminue la portée de la télécommande.
ENTREE DE COMMANDE : La longueur du câble utilisé dans les signaux de commande doit être aussi faible que possible.
Les entrées sont activées par la fermeture du contact avec la commune. Pour activer les dispositifs peuvent être utilisés avec des contacts libres de tension que les interrupteurs, relais, etc.

Telemando compatible para receptores Cebek de cuatro y ocho canales, TL-310, TL-311, TL-612, TL-613, TL-601, TL-602, TL-422, TL-423, TL-424, TL-425
ALIMENTACIÓN : DE 12 VCC **.** Le recomendando que utilice fuente de alimentación Cebek FE-103/FE-2, que se adapta a las necesidades del circuito.
Instale un fusible de 100 mA y un interruptor para la protección y seguridad, tal y como refleja la norma CE.
Respecte el conexionado de positivo y negativo
ANTENA : Precisa de una antena para poder emitir con el máximo de potencia y eficacia. Debe instalarse antes de hacer funcionar el telemando, le recomendamos la antena C-0509 y la C-0510 ó un cable de 170 mm.
INSTALACIÓN : Cuando haga la instalación debe evitar hacerla cerca de metales o hormigón porque son inhibidores y disminuye el alcance de los telemandos.
ENTRADA DE CONTROL : La longitud de cable empleada en las señales de control deberá ser lo más reducida posible.
Las entradas se activan al cerrar el contacto con el común. Para activar puede emplear dispositivos con contactos libres de tensión como pulsadores, relés, etc.

GENERAL WIRING MAP.

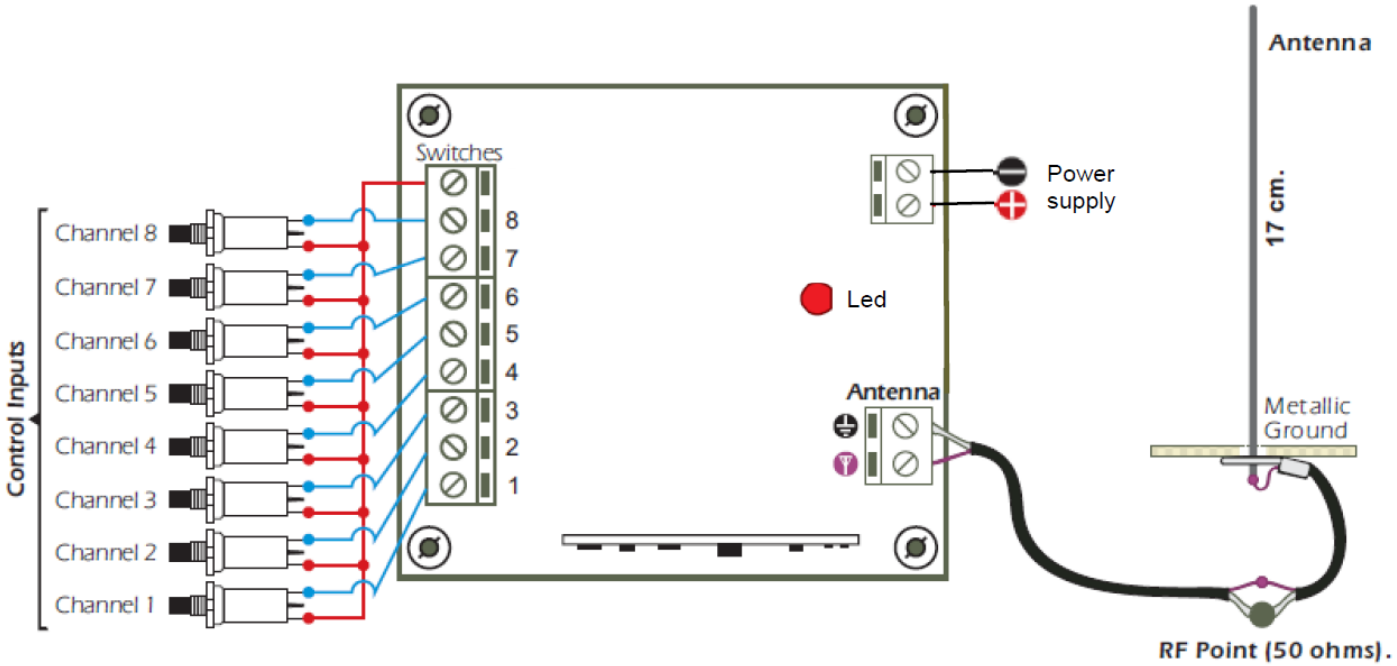

Cebek ® is a registered trademark of the Fadisel group