Delay timer
Temporisateur retardateur
Temporizador retardador
8 second to 45 minute
I-34

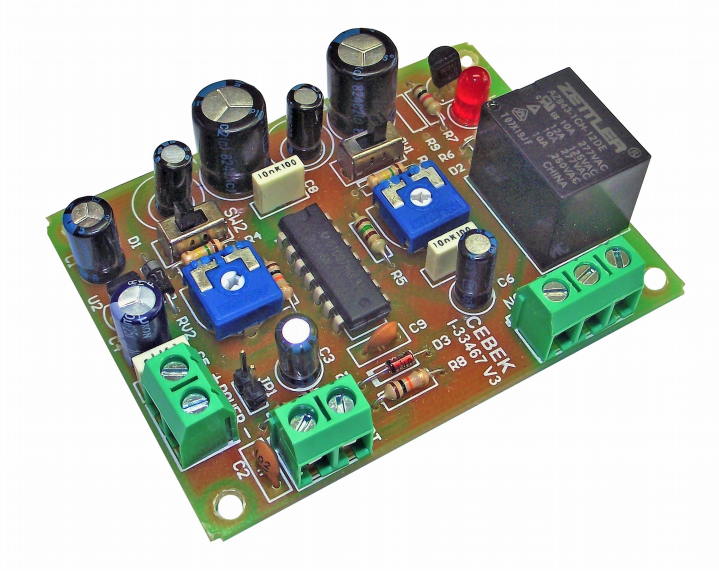

Technical characteristics

Voltage : 12 VDC
Current consumption : 10 to 50 mA
Timing comfiguration scale A : 8 secs to 4 mins.
Timing comfiguration scale B : 2 mins To 45 mins
Activaton : pushbutton or voltage
Output type : Relay NO / NC
Max. Output load : 7A (2A for indutive loads)
Size : 53,75 x 72 mm.
Weigh : 39,8 gr.
Din rail : C-7563

12 VDC timer with previous delay has two time scales selectable through SW1 and SW2 (scale A or B), Adjustable times between 8 seconds and 45 minutes. Allows activation by push button or by voltage.
OPERATION : When activating the timer by push button or voltage, the set delay time starts without activating the relay. After this time, the relay is activated for the set working time.

POWER SUPPLY: Connect the 12 VDC power supply to the POWER terminal respecting the + and - polarity
Install a switch for circuit protection and your own safety, according to CE standard.
Before activating the switch, make the rest of the circuit connections.
To supply 230 V AC you can use our recommended FE 103 or FE 300 power supplies.

La minuterie 12 VDC avec retard précédent a deux échelles de temps sélectionnables via SW1 et SW2 (échelle A ou B), temps réglables entre 8 secondes et 45 minutes. Permet l'activation par bouton poussoir ou par tension.
FONCTIONNEMENT : Lorsque la minuterie est activée par un bouton ou une tension, la temporisation réglée est démarrée sans activer le relais.Après ce temps, le relais est activé pour le temps de fonctionnement réglé.

ALIMENTATION: Connectez l'alimentation 12 VDC à la borne POWER en respectant la polarité de + et -
Installez un interrupteur pour la protection du circuit et votre propre sécurité, conformément à la norme CE.
Avant d'activer le commutateur, effectuez le reste des connexions du circuit.
Pour alimenter 230 V AC, vous pouvez utiliser nos alimentations FE 103 ou FE 300 recommandées.

Temporizador de 12 VDC con retardo previo dispone dos escalas de tiempo selecionables mediante SW1 y SW2 (escala A o B), Tiempos ajustables entre 8 segundos y 45 minutos . Permite activacion por pulsador o por tensión.
FUNCIONAMIENTO : Al activar el temporizador por pulsador o tensión, se inicia el tiempo de retardo ajustado sin activar el rele , transcurrido este tiempo , se activa el relé el tiempo de trabajo ajustado .

ALIMENTACIÓN : Conecte la alimentación de 12 VDC al borne POWER respetando polaridad de + y -
Instale un interruptor para la protección del circuito y su propia seguridad, según norma CE.
Antes de activar el interruptor, realice el resto de conexiones del circuito.
Para alimentar a 230 V CA puede usar nuestras fuentes alimentación recomendadas FE 103 o FE 300

Temporitzador de 12 VDC amb retard previ disposa dues escales de temps selecionables mitjançant SW1 i SW2 (escala A o B), Temps ajustables entre 8 segons i 45 minuts. Permet activació per polsador o per tensió.
FUNCIONAMENT : A l activar el temporitzador per polsador o tensió, s'inicia el temps de retard ajustat sense activar el relleu, transcorregut aquest temps, s'activa el relé el temps de treball ajustat.

ALIMENTACIÓ : Connecteu l'alimentació de 12 VDC a l'born POWER respectant polaritat de + i -
Instal un interruptor per a la protecció del circuit i la seva pròpia seguretat, segons norma CE.
Abans d'activar l'interruptor, realitzi la resta de connexions de circuit.
Per alimentar 230 V CA pot fer servir les nostres fonts alimentació recomanades FE 103 o FE 300

TIMING : When activated by the Start button or voltage, a previous delay time will start (OFF time established with RV2 and scale A or B). Once this has elapsed, the work timing will automatically be activated and the relay will be activated (ON time established with RV1 and scale A or B), remaining activated until the time expires. The led will light up while the relay is activated. Both times, Delay and Work are independent of each other and adjustable through potentiometers inserted in the circuit. Start the test run by setting them to the minimum, then you can adjust them as desired.

Timer activation : It can be activated in two ways, with a button connected to the Start input, or by voltage without a button. Factory supplied, push-button activation with JP1 open
For voltage activation, close jumper JP1.

OUTPUT connection : The output is made by means of a relay, a device that supports any type of load that does not exceed 7A. The relay has three output terminals. Normally open at rest (NO), Normally closed at rest (NC), and Common (CO). The operation of this mechanism is identical to a switch whose two terminals will be NO and Common. To perform the inverse function, the NC and Common terminals must be used. The figure shows the typical wiring for a device with 12/24 operation. VDC and 230 VAC.

TEMPORISATEUR : Lorsqu'il est activé par le bouton de démarrage ou la tension, une temporisation précédente démarre (temps d'arrêt établi avec RV2 et échelle A ou B). Une fois que cela s'est écoulé, le temps de travail sera automatiquement activé et le relais sera activé (temps ON établi avec RV1 et échelle A ou B), restant activé jusqu'à ce que le temps expire. La led s'allumera pendant que le relais est activé. Les deux temps, Delay et Work sont indépendants l'un de l'autre et réglables grâce aux potentiomètres insérés dans le circuit. Démarrez le test en les réglant au minimum, puis vous pouvez les ajuster comme vous le souhaitez.

Activation de la minuterie : Elle peut être activée de deux manières, avec un bouton connecté à l'entrée Start, ou par tension sans bouton. Fourni en usine, activation par bouton-poussoir avec JP1 ouvert
Pour l'activation de la tension, fermez le cavalier JP1.

Connexion SORTIE : La sortie se fait via un relais, un appareil qui admet tout type de charge ne dépassant pas 7A. Le relais a trois bornes de sortie. Normalement ouvert au repos (NO), normalement fermé au repos (NC) et commun (CO). Le fonctionnement de ce mécanisme est identique à un interrupteur dont les deux bornes seront NO et Commun. Pour effectuer la fonction inverse, il faut utiliser les bornes NC et Commun. La figure montre le câblage typique d'un appareil en fonctionnement 12/24. VDC et 230 VAC.

TEMPORIZACIÓN : Al activar por pulsador Start o tensión , se iniciará una temporización de retardo previa (Tiempo OFF establecido con RV2 y la escala A o B). Transcurrida está automáticamente se activará la temporización de trabajo y se activa el relé (Tiempo ON establecido con RV1 y la escala A o B), permaneciendo activado hasta que el tiempo finalice. El led se encenderá mientras el rele esté activado. Ambos tiempos, Retardo y Trabajo son independientes entre sí y ajustables a través de los potenciómetros insertos en el circuito. Inicie la prueba de funcionamiento colocándolos al mínimo, posteriormente podrá regularlos según desee.

Activación temporizador : Se puede activar de dos formas, con un pulsador conectado entrada Start, o por tensión sin pulsador . Se suministra de fábrica, activación por pulsador con JP1 abierto
Para activación por tension cerrar jumper JP1.

Conexión DE SALIDA : La salida se realiza mediante un relé, dispositivo que admite cualquier tipo de carga que no supere los 7A. El relé dispone de tres terminales de salida. El Normalmente abierto en reposo (NA), el Normalmente cerrado en reposo (NC), y el Común (CO). El funcionamiento de este mecanismo es idéntico a un interruptor cuyos dos terminales serán el NA y el Común. Para realizar la función inversa deberán utilizarse los terminales NC y Común. En la figura se muestra el conexionado típico para una aparato con funcionamiento a 12/24 VCC y 230 VCA.

TEMPORITZACIÓ : Al activar per polsador Start o tensió, s'iniciarà una temporització de retard prèvia (Temps OFF establert amb RV2 i l'escala A o B). Transcorreguda està automàticament s'activarà la temporització de treball i s'activa el relé (Temps ON establert amb RV1 i l'escala A o B), romanent activat fins que el temps finalitzi. El led s'encendrà mentre el relleu estigui activat. Tots dos temps, Retard i Treball són independents entre si i ajustables a través dels potenciòmetres inserits en el circuit. Inicieu la prova de funcionament col·locant-los a l'mínim, posteriorment podrà regular-los segons desitgi.

Activació temporitzador : Es pot activar de dues formes, amb un polsador connectat entrada Start, o per tensió sense polsador. Es subministra de fàbrica, activació per polsador amb JP1 obert
Per activació per tensió tancar jumper JP1.

Connexió DE SORTIDA : La sortida es realitza mitjançant un relè, dispositiu que admet qualsevol tipus de càrrega que no superi els 7A. El relé disposa de tres terminals de sortida. El Normalment obert en repòs (NA), el Normalment tancat en repòs (NC), i el Comú (CO). El funcionament d'aquest mecanisme és idèntic a un interruptor que els seus dos terminals seran el NA i el Comú. Per realitzar la funció inversa s'han d'utilitzar els terminals NC i comú. A la figura es mostra el connexionat típic per a una aparell amb funcionament a 12/24 VCC i 230 VCA.

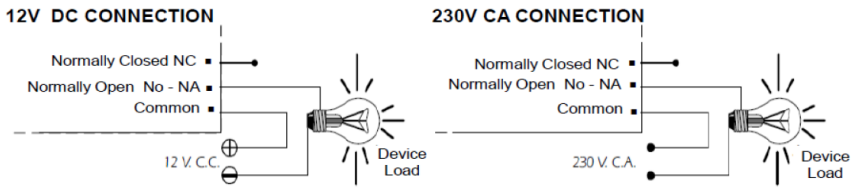

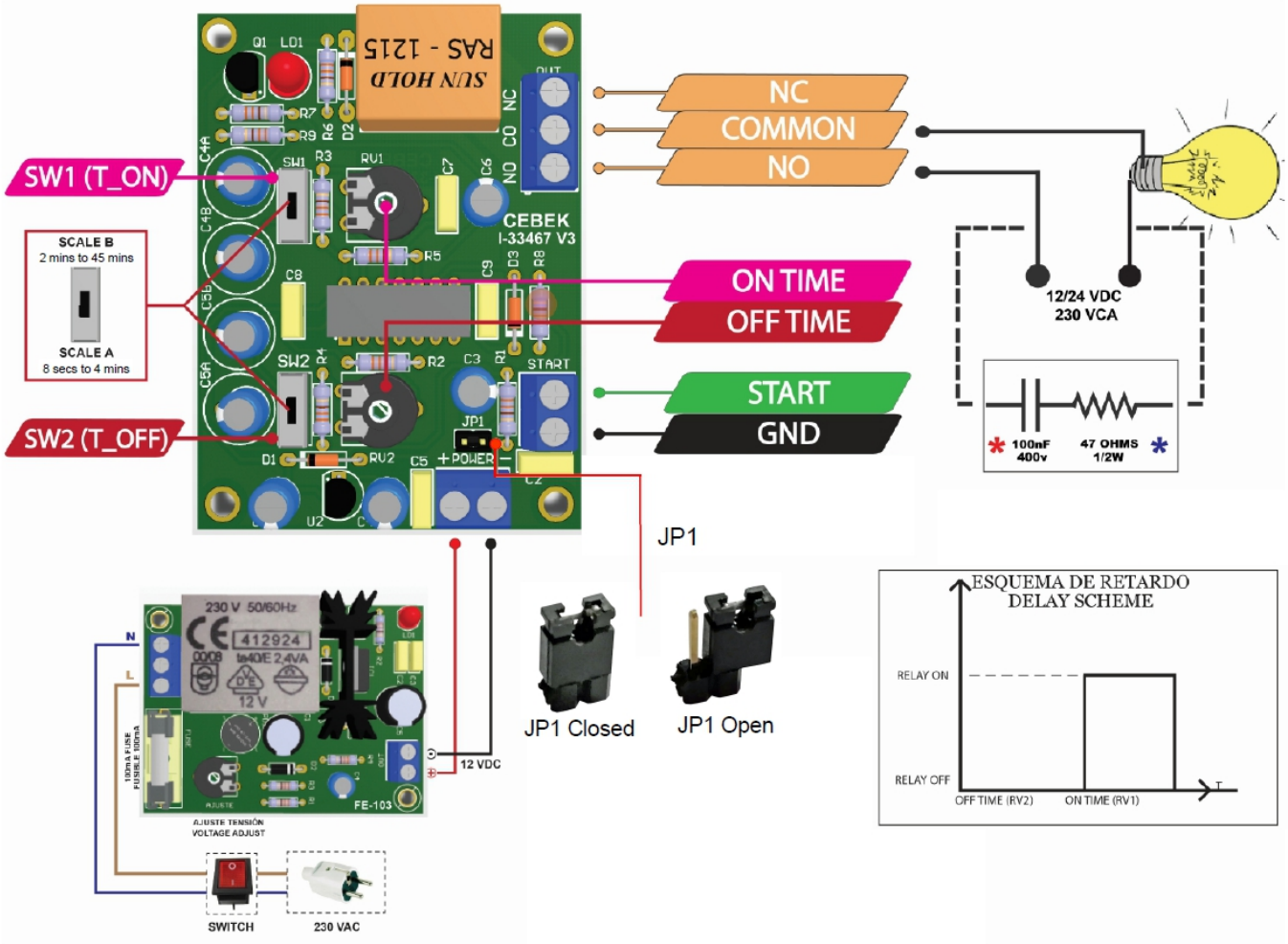

* During the operation of the circuit and according to its load, an output fluctuation or malfunction may occur. If this happens, install a non-sparking circuit between the two contacts of the relay using the connection.
* The 47 ohm resistor is not necessary in direct current operation.

* Pendant le fonctionnement du circuit et en fonction de sa charge, une fluctuation ou un dysfonctionnement de la sortie peut se produire. Si cela se produit, installez un circuit anti-étincelles entre les deux contacts de relais en utilisant la connexion.
* La résistance de 47 ohms n'est pas nécessaire en fonctionnement en courant continu.

* Durante el funcionamiento del circuito y de acuerdo con su carga, puede producirse una salida de fluctuación o mal funcionamiento . Si esto sucede instale un circuito antichispa entre los dos contactos del rele utilizando en la conexión .
* La resistencia de 47 ohmios no es necesaria en la operación de corriente continua.

* Durant el funcionament de l'circuit i d'acord amb la seva càrrega, pot produir-se una sortida de fluctuació o mal funcionament. Si això succeeix instal·li un circuit antiespurna entre els dos contactes de el relleu utilitzant en la connexió.
* La resistència de 47 ohms no és necessària en l'operació de corrent continu.

Note. This printed circuit is used for several models, it is normal to have free spaces

Note. Ce circuit imprimé est utilisé pour plusieurs modèles, il est normal d'avoir des espaces libres

Nota. Este circuito impreso se emplea para varios modelos, es normal hayan espacios libres

Nota. Aquest circuit imprès s'empra per a diversos models, és normal que hi hagin espais lliures

Cebek ® is a registered trademark of the group Fadisel