SEQUENTIAL TIMER
TEMPORISATEUR SEQUENTIELLE
TEMPORIZADOR SECUENCIAL
TEMPORITZADOR SEQÜENCIAL
8 sec. to 45 min.

I-28

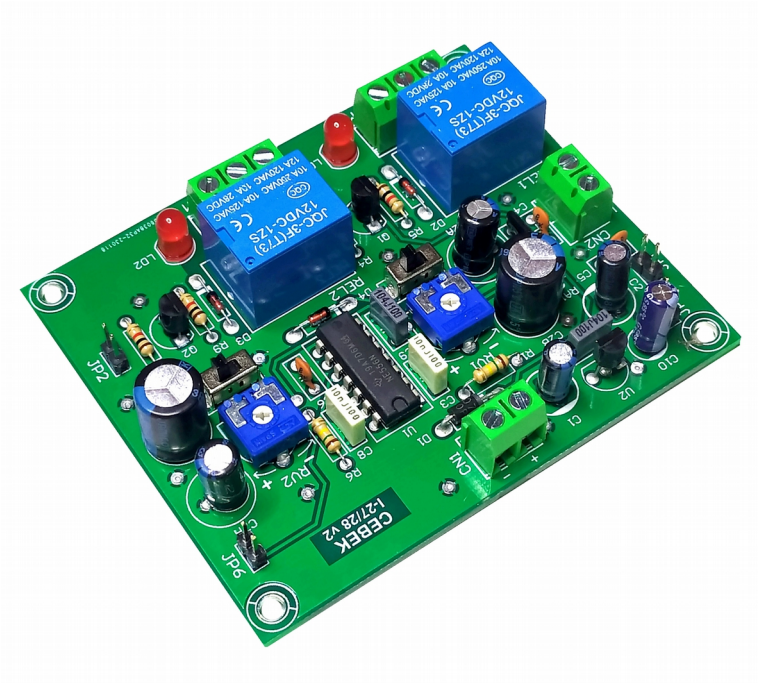

Technical characteristics

Voltage : 12 V Dc
Medium Consumption : 60 mA
Timing configuration scale A : 8 secs to 45 mins.
Timing configuration scale B : 2 mins. to 45 mins.
Activation : Pushbutton or voltaje
Output type : Relay - NO / NC
Max. Output load : 7A (2A for inductive loads)
Operating Indicator Led : Yes.
Protection Inversion Polarity : Yes.
Sizes : 72 x 87x 17 mm.
Weight : 60 gr.
Din rail : C-7566

Double sequential timer 12VDC. It allows two different timings. When activated, the first timing will be carried out, after which the second will be automatically activated, then returning to the standby state. It has double selectable time scales through SW1 and SW2 (scale A or B), adjustable time between 8 seconds and 45 minutes with potentiometers. Allows activation by button or voltage.
It has connections, push button input, Carry OUT communication output, Carry IN communication input and Reset input.

Functioning : When activating the timer by push button or voltage, the first relay is activated for the set time, after the time has elapsed it is deactivated and the second relay is activated for the set time, after the time has elapsed it is deactivated, remaining at rest until a new activation.

Alimentation : Connect the 12 VDC power supply to the POWER terminal, respecting ± polarity. Install a switch for circuit protection and your own safety, according to CE standard. Before activating the switch, make the rest of the circuit connections.
To power 230 V AC you can use our recommended FE-103 or FE-300 power supplies.

Timing : To adjust the timing, select time scale with SW 1 and SW 2, adjust times with the potentiometers, select activation by push button or voltage with JP 5. Once these settings have been selected the timer is ready for use.

Timer activation : It can be activated in two ways, with a button connected to the Start input, or by voltage without a button. Supplied from the factory, activation by button with JP5 open. For activation by voltage, close jumper JP5.

CHAINING SEVERAL SEQUENTIAL TIMERS : It is possible to connect several sequential timers in series, regardless of whether they are I-27 or I-28. Thus, instead of leaving the circuit at rest at the end of the timing, it will start the next chained timer. To perform this function. Join the Communication Output JP-2 of the first circuit, with the Communication Input JP-1 of the following circuit that you wish to connect in a daisy chain. In the connection, respect the polarity and ensure that the cable does not exceed 20 cm. of length. It is imperative that circuits connected in series are powered from the same source.

Reset : The circuit has a JP6 reset input. When the contacts are closed, the circuit disconnects the relay that is activated, remaining at rest while waiting for a new timing.
If you use several chained I27 or I 28, you must unite the resets of all the circuits.

Minuterie séquentielle double 12VDC. Il permet deux horaires différents. Lorsqu'il est activé, le premier chronométrage sera effectué, après quoi le second sera automatiquement activé, puis reviendra à l'état de veille. Il dispose de doubles échelles de temps sélectionnables via SW1 et SW2 (échelle A ou B), temps réglable entre 8 secondes et 45 minutes avec des potentiomètres. Permet l'activation par bouton ou tension.
Il a des connexions, une entrée de bouton-poussoir, une sortie de communication Carry OUT, une entrée de communication Carry IN et une entrée de réinitialisation.

Fonctionnement : lors de l'activation de la minuterie par bouton ou tension, le premier relais est activé pendant le temps défini, une fois le temps écoulé, il est désactivé et le deuxième relais est activé pendant le temps défini après que le temps s'est écoulé et il est désactivé, restant au repos jusqu'à une nouvelle activation.

Alimentation : Connectez l'alimentation 12 VDC à la borne POWER en respectant la polarité ±. Installez un interrupteur pour la protection du circuit et votre propre sécurité, conformément à la norme CE. Avant d'activer l'interrupteur, effectuez le reste des connexions du circuit.
Pour alimenter 230 V AC, vous pouvez utiliser nos alimentations recommandées FE-103 ou FE-300.

Temporisation : Pour régler la temporisation, sélectionner l'échelle de temps avec SW 1 et SW 2, régler les temps avec les potentiomètres, sélectionner l'activation par bouton poussoir ou tension avec JP 5. Une fois ces paramètres sélectionnés, la minuterie est prête à l'emploi.

Activation du temporisateur : Il peut être activé de deux manières, avec un bouton connecté à l'entrée Start, ou par tension sans bouton. Livré d'usine, activation par bouton avec JP5 ouvert. Pour une activation par tension, fermer le cavalier JP5.

CHAINAGE DE PLUSIEURS TEMPORISATEURS SEQUENTIELS : Il est possible de connecter plusieurs temporisateurs séquentiels en série, qu'ils soient I-27 ou I-28. Ainsi, au lieu de laisser le circuit au repos à la fin du chronométrage, il lancera le chronomètre chaîné suivant. Pour exécuter cette fonction. Reliez la sortie de communication JP-2 du premier circuit à l'entrée de communication JP-1 du circuit suivant que vous souhaitez connecter en guirlande. Lors de la connexion, respectez la polarité et assurez-vous que le câble ne dépasse pas 20 cm. de longueur. Il est impératif que les circuits connectés en série soient alimentés par la même source.

Reset : Le circuit dispose d'une entrée de réinitialisation JP6.A la fermeture des contacts, le circuit déconnecte le relais activé, restant au repos en attendant une nouvelle temporisation.
Si vous utilisez plusieurs I27 ou I28 chaînés, vous devez réunir les réinitialisations de tous les circuits.

Temporizador doble secuencial 12VDC . Permite dos temporizaciones distintas. Al activarlo se realizará la primera temporización, tras la cual se activará automáticamente la segunda, volviendo después al estado de reposo. Dispone de dobles escalas de tiempo seleccionables mediante SW1 y SW2 (escala A o B) , tiempo ajustable entre 8 segundos y 45 minutes con potenciómetros. Permite la activación por pulsador o por tensión .
Dispone de conexiones, entrada pulsador, salida comunicación Carry OUT, entrada comunicación Carry IN y entrada de Reset.

Funcionamiento : Al activar el temporizador por pulsador o tensión el primer relé se activa el tiempo ajustado, transcurrido el tiempo, se desactiva y se activa el segundo relé el tiempo ajustado, transcurrido el cual, se desactiva quedando en reposo hasta una nueva activación .

A**limentación :** Conecte la alimentación de 12 VDC al borne POWER respetando polaridad de ±. Instale un interruptor para la protección del circuito y su propia seguridad, según norma CE. Antes de activar el interruptor, realice el resto de conexiones del circuito.
Para alimentar a 230 V CA puede usar nuestras fuentes alimentación recomendadas FE-103 o FE-300.

Temporización : Para ajustar la temporización, seleccionar escala tiempo con SW 1 y SW 2 ajustar tiempos con los potenciómetros, seleccionar con JP 5 activación por pulsador o tensión. Una vez seleccionados estos ajustes el temporizador queda listo para su funcionamiento .

Activación temporizador : Se puede activar de dos formas, con un pulsador conectado a la entrada Start, o por tensión sin pulsador. Se suministra de fábrica, activación por pulsador con JP5 abierto. Para activación por tensión cerrar jumper JP5.

ENCADENACIÓN DE VARIOS TEMPORIZADORES SECUENCIALES : Se prevé la posibilidad de conectar varios temporizadores secuenciales en serie, independientemente de si son I-27 o I-28. Así, en lugar de quedar el circuito en reposo al acabar la temporización, iniciará al siguiente temporizador encadenado. Para realizar esta función, una la Salida Comunicación JP- 2 del primer circuito, con la Entrada Comunicación JP-1 del siguiente circuito que desea conectar encadenado. En el conexionado respete la polaridad y procure que el cable no supere los 20 cm. de longitud. Es imprescindible que los circuitos conectados en serie se alimenten de la misma fuente.

Reset : El circuito dispone de entrada de reset JP6. Al cerrar los contactos, el circuito desconecta el relé que está activado , quedando en reposo a la espera de nueva temporización .
Si utiliza varios I-27 o I-28 encadenados deberá unir los reset de todos los circuitos.

Temporitzador doble seqüencial 12VDC. Permet dues temporitzacions diferents. En activar-lo es realitzarà la primera temporització, després de la qual s'activarà automàticament la segona, tornant després a l'estat de repòs. Disposa de dobles escales de temps seleccionables mitjançant SW1 i SW2 (escala A o B), temps ajustable entre 8 segons i 45 minuts amb potenciòmetres. Permet l'activació per polsador o per tensió.
Disposa de connexions, entrada polsador, sortida comunicació Carry OUT, entrada comunicació Carry IN i entrada de Reset.

Funcionament : En activar el temporitzador per polsador o tensió el primer relé s'activa el temps ajustat, transcorregut el temps es desactiva i s'activa el segon relé el temps ajustat, transcorregut el qual es desactiva quedant en repòs fins a una nova activació.

Alimentació : Connecteu l'alimentació de 12 VDC al born POWER respectant polaritat de ±. Instal·leu un interruptor per a la protecció del circuit i la vostra pròpia seguretat, segons norma CE. Abans d'activar l'interruptor, feu la resta de connexions del circuit.
Per alimentar a 230 V CA podeu utilitzar les nostres fonts alimentació recomanades FE-103 o FE-300.

Temporització : Per ajustar la temporització, seleccionar escala temps amb SW 1 i SW 2 ajustar temps amb els potenciòmetres, seleccionar amb JP 5 activació per polsador o tensió. Un cop seleccionats aquests ajustaments el temporitzador queda llest per al seu funcionament.

Activació temporitzador : Es pot activar de dues maneres, amb un polsador connectat a l'entrada Start, o per tensió sense polsador. Es subministra de fàbrica, activació per polsador amb JP5 obert. Per activació per tensió tancar jumper JP5.

ENCADENACIÓ DE DIVERSOS TEMPORITZADORS SEQÜENCIALS : Es preveu la possibilitat de connectar diversos temporitzadors seqüencials en sèrie, independentment de si són I-27 o I-28. Així, en lloc de quedar el circuit en repòs en acabar la temporització, iniciarà el següent temporitzador encadenat. Per fer aquesta funció, conectar la Sortida Comunicació JP-2 del primer circuit, amb l'Entrada Comunicació JP-1 del següent circuit que voleu encadenar. Al fer el connexionat respecti la polaritat i procuri que el cable no superi els 20 cm. de longitud. És imprescindible que els circuits connectats en sèrie s'alimentin de la mateixa font.

Reset : El circuit disposa d'entrada de reset JP6. En tancar els contactes, el circuit desconnecta el relé que estigui activat, quedant en repòs a l'espera de nova temporització.
Si utilitza diversos I-27 o I-28 encadenats haurà d'unir els resets de tots els circuits.

OUTPUT CONNECTION . The output is done through relays, devices that admit any type of load that does not exceed 7 A. A relay has three output terminals. The Normally open at rest (NO), the Normally closed at rest (NC), and the Common.
The operation of this mechanism is identical to a switch whose two terminals will be NA and Common. Giving way or cutting off the flow of current applied to the output. To perform the inverse function, the NC and Common terminals must be used.

CONNEXION DE SORTIE . La sortie se fait via des relais, des dispositifs qui admettent tout type de charge ne dépassant pas 7 A. Un relais a trois bornes de sortie. Le Normalement ouvert au repos (NO), le Normalement fermé au repos (NC) et le Commun.
Le fonctionnement de ce mécanisme est identique à un interrupteur dont les deux bornes seront NA et Commun Cédant ou coupant le passage du courant appliqué à la sortie. Pour exécuter la fonction inverse, les bornes NC et Commun doivent être utilisées.

CONEXIÓN DE LA SALIDA . La salida se realiza mediante relés, dispositivos que admiten cualquier tipo de carga que no supere los 7 A. Un relé dispone de tres terminales de salida. El Normalmente abierto en reposo (NA), el Normalmente cerrado en reposo (NC), y el Común. El funcionamiento de este mecanismo es idéntico a un interruptor cuyos dos terminales serán el NA y el Común, dando paso o cortando el flujo de corriente aplicado a la salida. Para realizar la función inversa deberán utilizarse los terminales NC y Común .

CONNEXIÓ DE LA SORTIDA . La sortida es realitza mitjançant relés, dispositius que admeten qualsevol tipus de càrrega que no superi els 7 A. Un relé disposa de tres terminals de sortida. El Normalment obert en repòs (NA), el Normalment tancat en repòs (NC), i el Comú.
El funcionament d'aquest mecanisme és idèntic a un interruptor, els dos terminals del qual, seran el NA i el Comú, donant pas o tallant el flux de corrent aplicat a la sortida. Per realitzar la funció inversa s'han d'utilitzar els terminals NC i Comú.

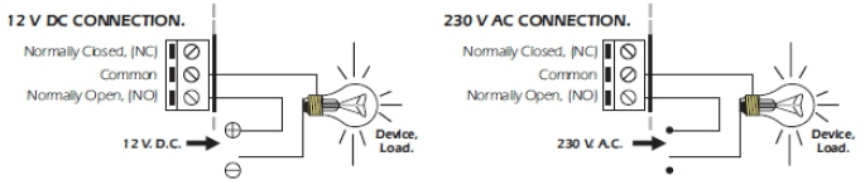

DEPARTURE CONSIDERATIONS . During the operation of the circuit, and depending on its load, a fluctuation or incorrect operation of the output may occur. If this occurs, install an anti-spark circuit between the two relay contacts used in the connection.

CONSIDÉRATIONS DE DÉPART . Pendant le fonctionnement du circuit, et selon sa charge, une fluctuation ou un mauvais fonctionnement de la sortie peut se produire. Si cela se produit, installez un circuit anti-étincelles entre les deux contacts de relais utilisés dans la connexion.

CONSIDERACIONES SOBRE LA SALIDA . Durante el funcionamiento del circuito, y según sea su carga, podrá producirse una fluctuación o un incorrecto funcionamiento de la salida. Si esto ocurre, instale un circuito antichispas entre los dos contactos del relé utilizados en la conexión .

CONSIDERACIONS SOBRE LA SORTIDA . Durant el funcionament del circuit, i segons la seva càrrega, es pot produir una fluctuació o un funcionament incorrecte de la sortida. Si això passa, instal·leu un circuit antiespurnes entre els dos contactes del relé utilitzats en la connexió .

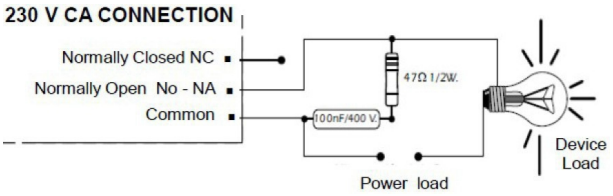

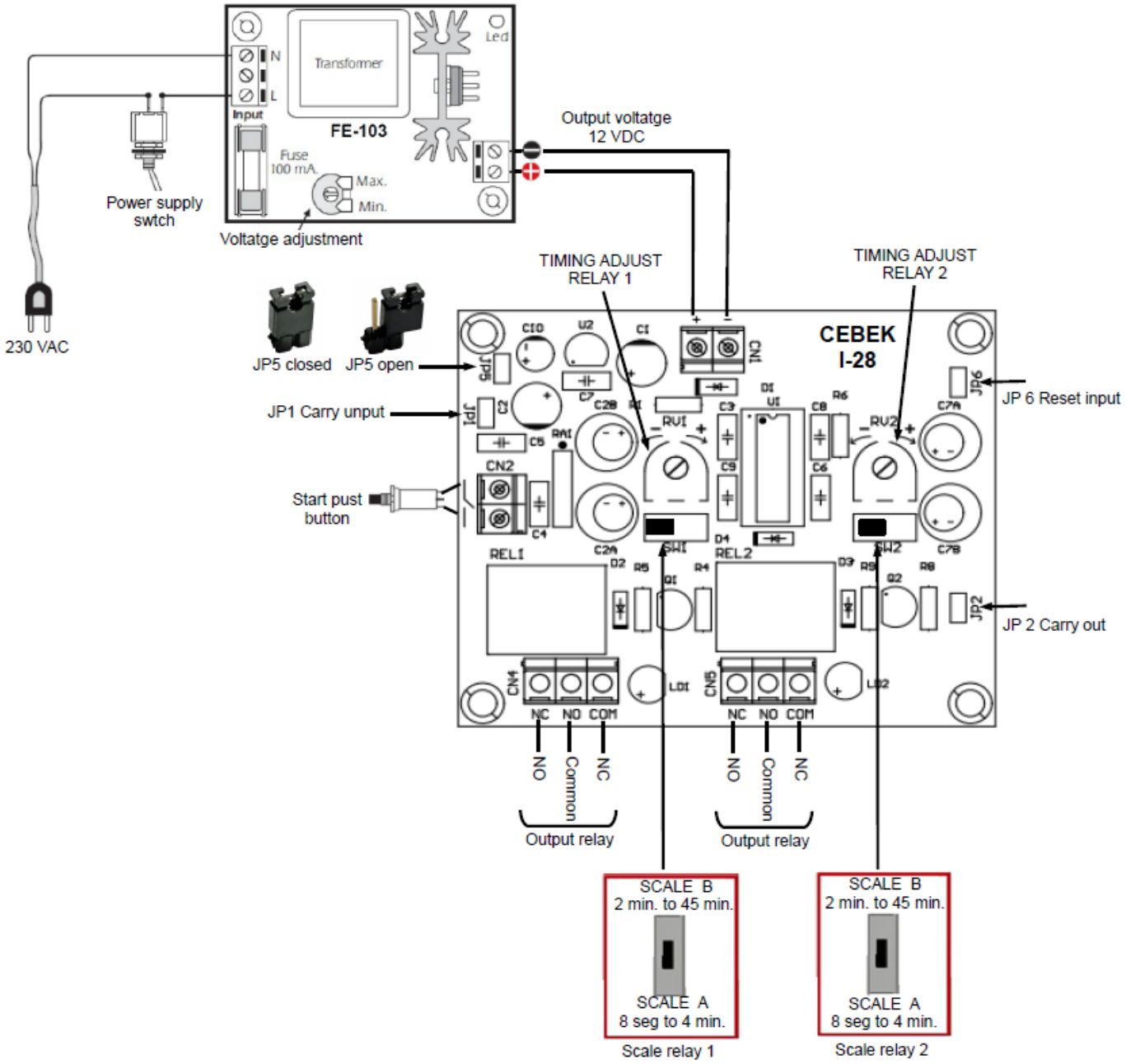

Cebek ® is a registered trademark of the Fadisel group